LECSON
Sondermeier Elektrofahrzeuge GmbH

Bedienungsanleitung / Serviceheft

Klappscooter
Scotty

Die ordnungsgemäße Verwendung dieses Produkts ist die Voraussetzung für Sicherheit, Komfort und Langlebigkeit.
Bitte lesen Sie diese Anleitung sorgfältig durch, bevor Sie das Gerät verwenden und stellen Sie sicher, dass Sie die mit ★ gekennzeichneten Punkte beherrschen!

Inhalt

		Seite
1.	Produktzeichnung	2
2.	Zusammenbau	3
3.	Auseinanderfalten	4
4.	Zusammenfalten	5
5.	Bedienung	6 - 7
6.	Technische Daten	8 - 9
7.	Inspektion und Wartung vor dem Fahren	10
8.	Batterieanweisung	11 – 13
9.	Aufmerksamkeit für sicheres Fahren	14
10.	Übergabeinspektion	15
11.	Konformitätserklärung	16
12.	Verkaufsmeldung und Durchschrift	17 – 18

1. Produktzeichnung

1. Zündschloss
2. Gasgriff
3. Batterieanzeige
4. An- /Ausschalter
5. Umschalter vor-rückwärts
6. Lenker
7. Hupe
8. Schnellspanner
9. Scheinwerfer
10. Schutzblech vorne
11. Vorderreifen
12. Fußtritt
13. Reflektor
14. Schutzblech hinten
15. Batterie
16. Ladebuchse
17. Armlehne
18. Rückenlehne
19. Sitzfläche
20. Federgabel
21. Freilaufhebel
22. Hinterreifen
23. Motor-Getriebe-Einheit

2. Zusammenbau

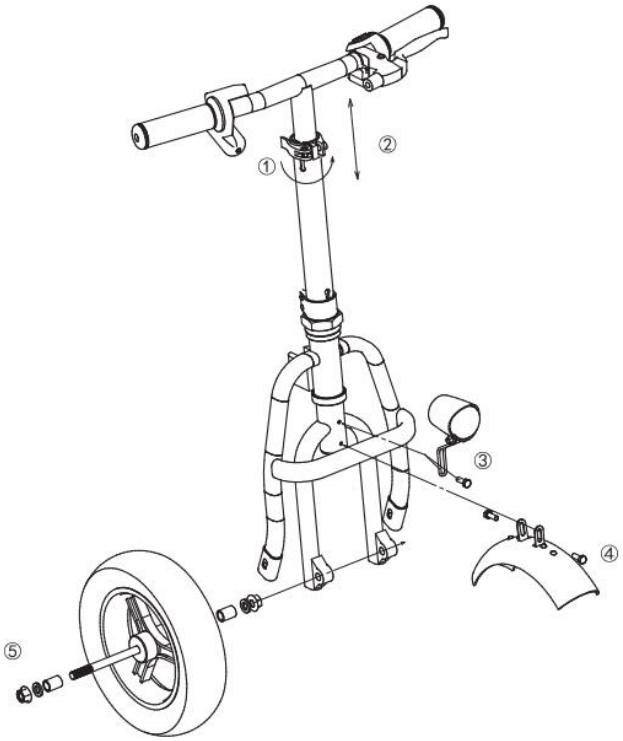

① Öffnen Sie den Schnellspanner.

② Dann kann der Lenker nach oben oder unten justiert werden.

③ Installieren Sie den Scheinwerfer.

④ Installieren Sie das Schutzblech.

⑤ Installieren Sie das Rad.

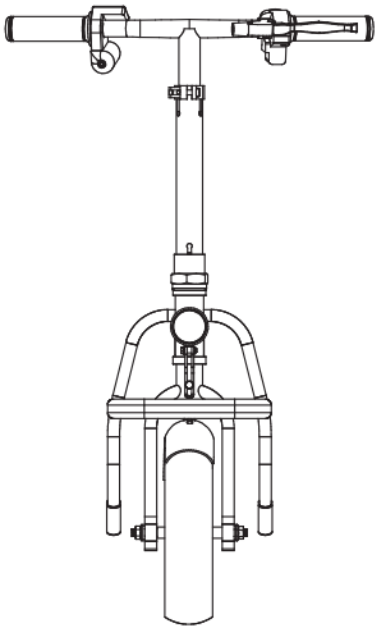

Lenkeransicht vorne

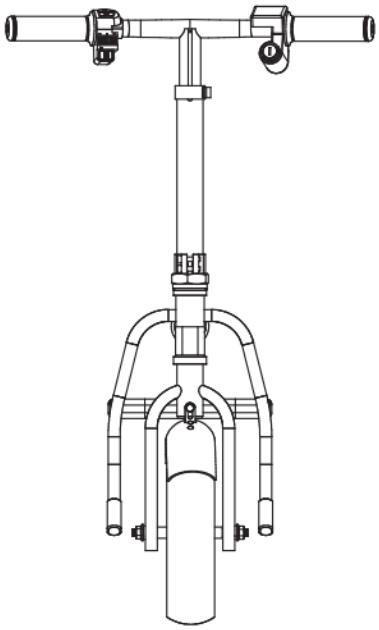

Lenkeransicht hinten

3. Auseinanderfalten

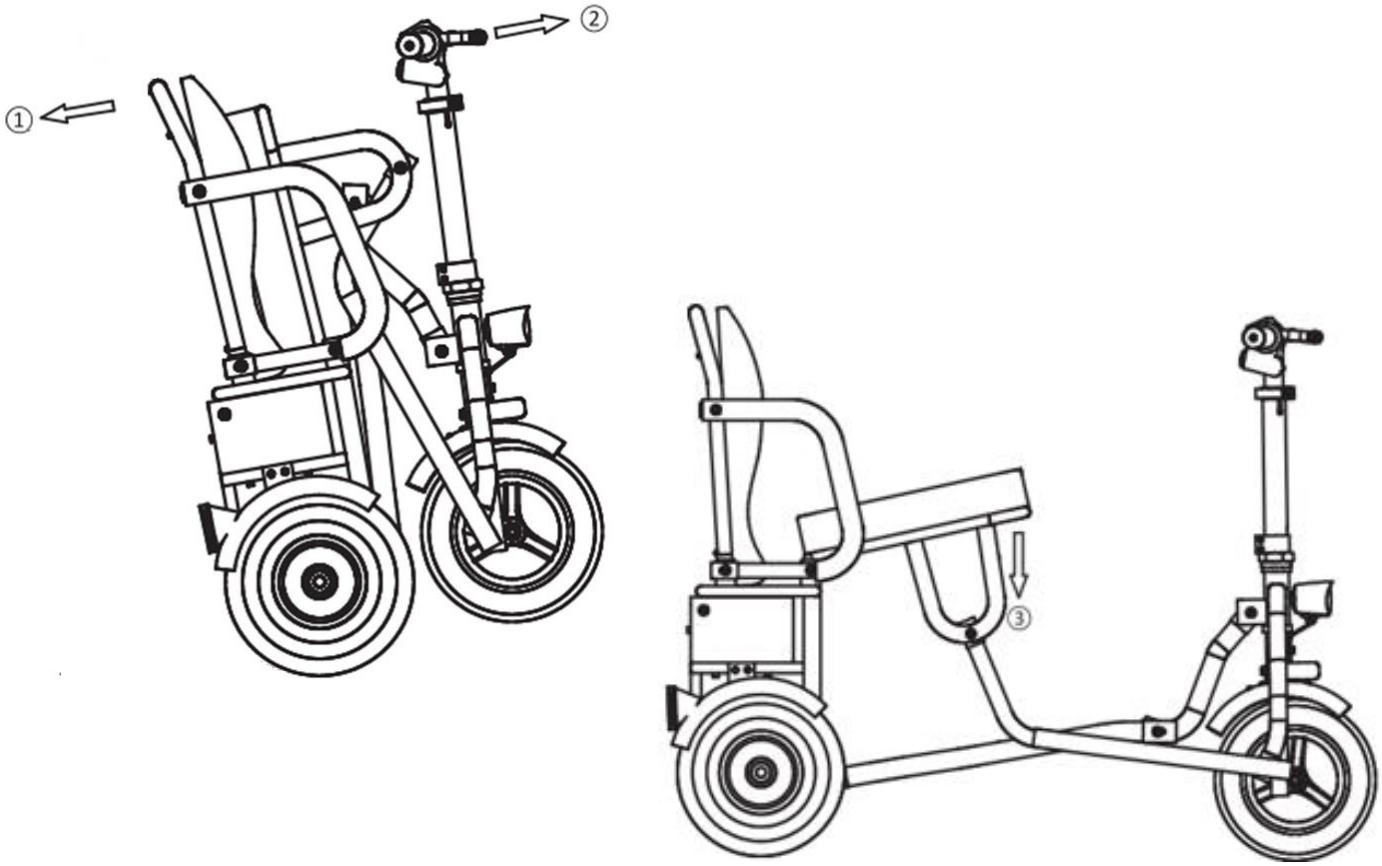

1. Halten Sie hinten am Griff und am Lenker fest und drücken Sie das Fahrzeug auseinander.
2. Drücken Sie das Sitzkissen hinunter.
3. Das Fahrzeug ist nun auseinander gefaltet.

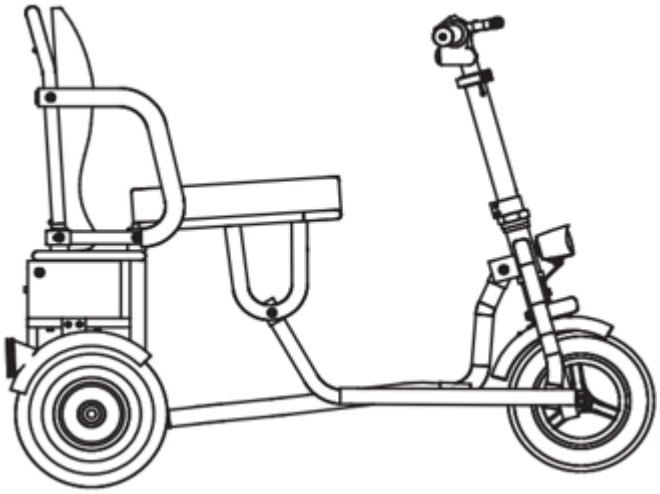

4. Zusammenfalten

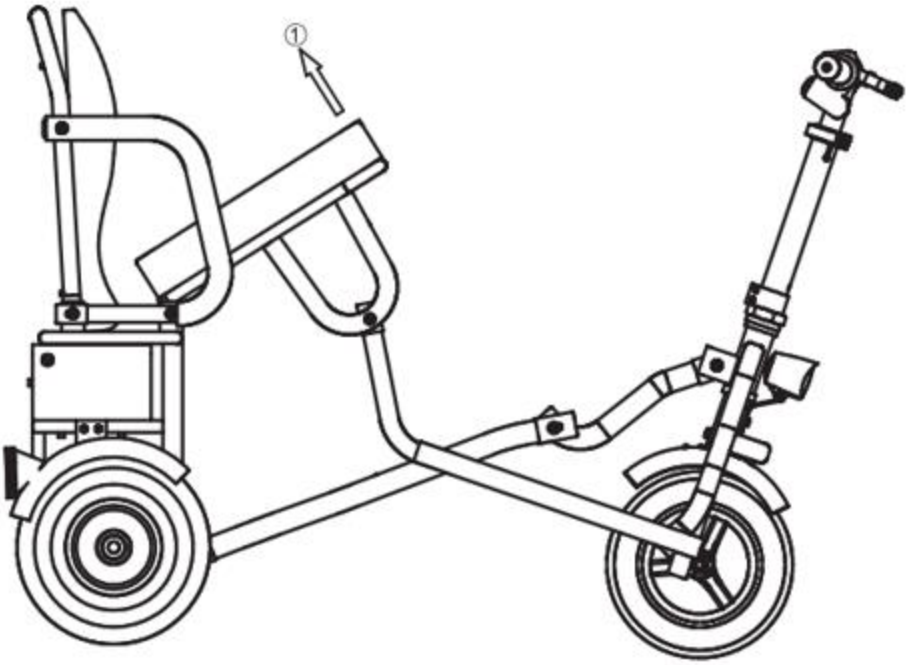

1. Stellen Sie sich hinter das Fahrzeug. Ziehen Sie das Sitzkissen hoch.
2. Halten Sie hinten am Griff und am Lenker fest und ziehen Sie den Lenker zum Sitz.
3. Das Fahrzeug ist nun zusammen geklappt.

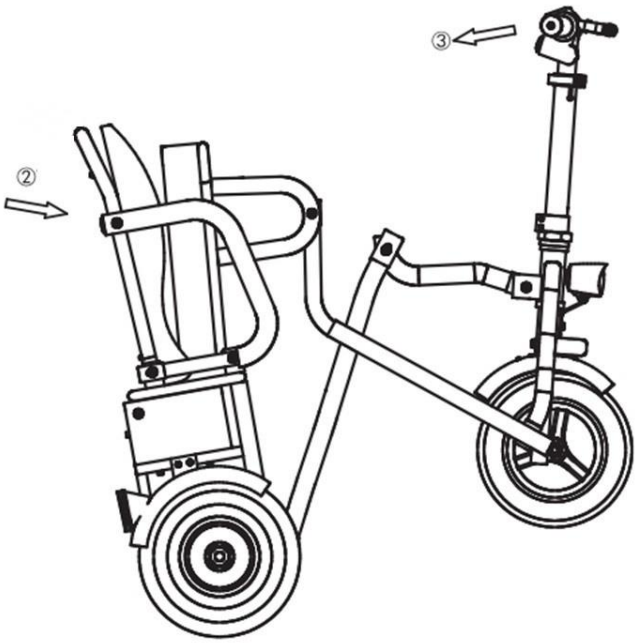

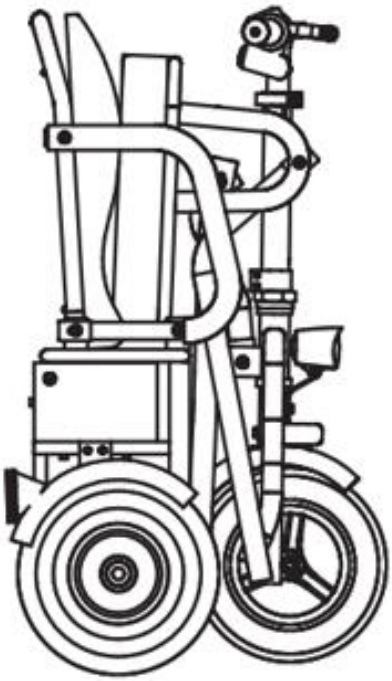

5. Bedienung

Zündschloss

Es befindet sich am Akku.

Schlüssel auf „on" drehen, dann ist das Fahrzeug eingeschaltet. Sie können den Zündschlüssel nun abziehen und das Fahrzeug über den An- / Ausschalter am Lenker ein- und ausschalten.

Sie können nun über den Gasgriff die Geschwindigkeit bestimmen.

Sobald Sie den Gasgriff los lassen, kommt das Fahrzeug mit einem kurzen Bremsweg zum Stillstand.

Schlüssel auf „off" drehen, dann ist das Fahrzeug ausgeschaltet.

Wenn man den Akku entnehmen möchte, muss man den Schlüssel auf „lock" drehen.

Batterieanzeige

Es leuchten alle Felder grün, wenn die Batterie leerer wird, gehen nach und nach die grünen Lampen von oben nach unten aus.

5. Bedienung

ON – Scheinwerfer an

OFF – Scheinwerfer aus

steht der Schalter links oder rechts auf R, fährt das Fahrzeug rückwärts

steht der Schalter mittig auf D, fährt das Fahrzeug vorwärts

Hupe

Um das Fahrzeug schieben zu können, müssen Sie den Freilaufhebel auf schieben stellen. Die Fahrfunktion ist dann gesperrt.

Das ist der rote Hebel hinten am Motor.

6. Technische Daten

Abmessungen

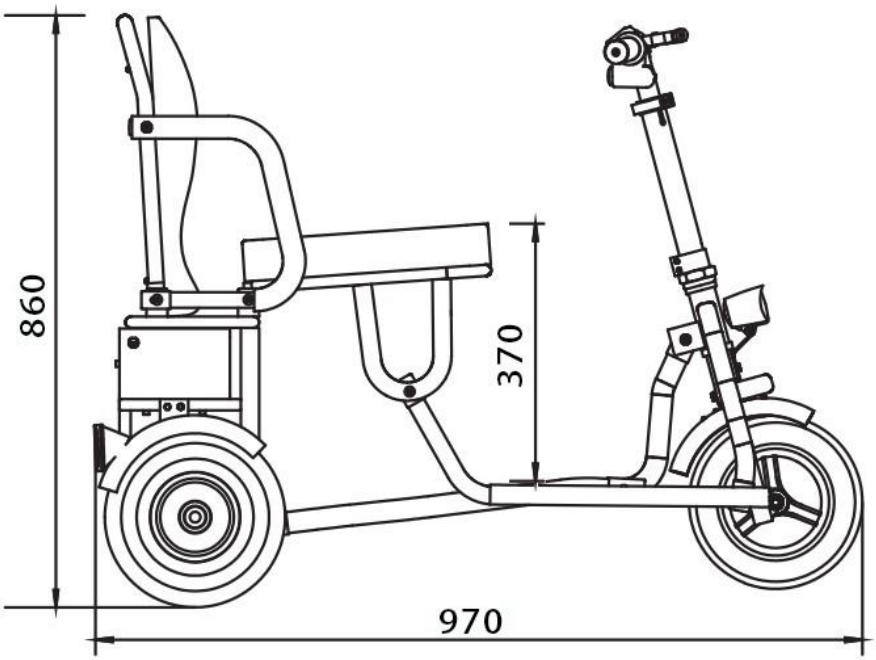

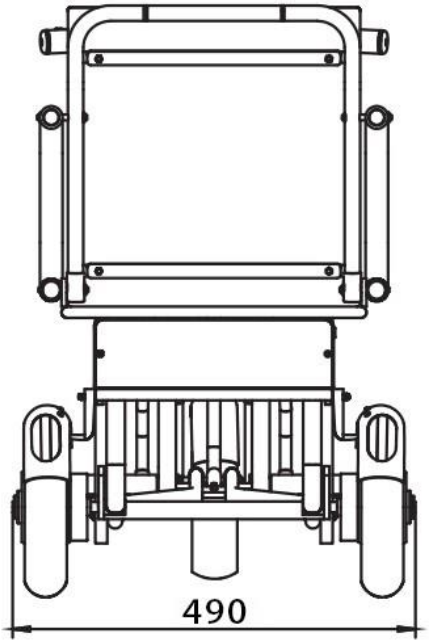

Abmessungen zusammengefaltet

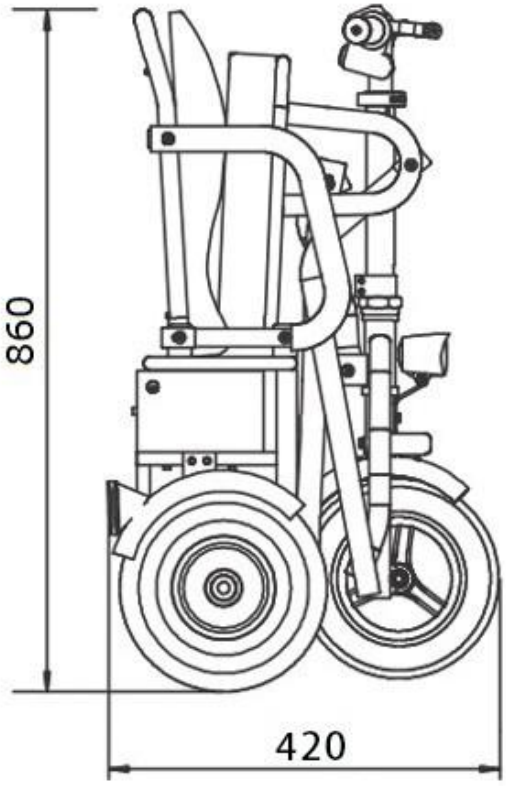

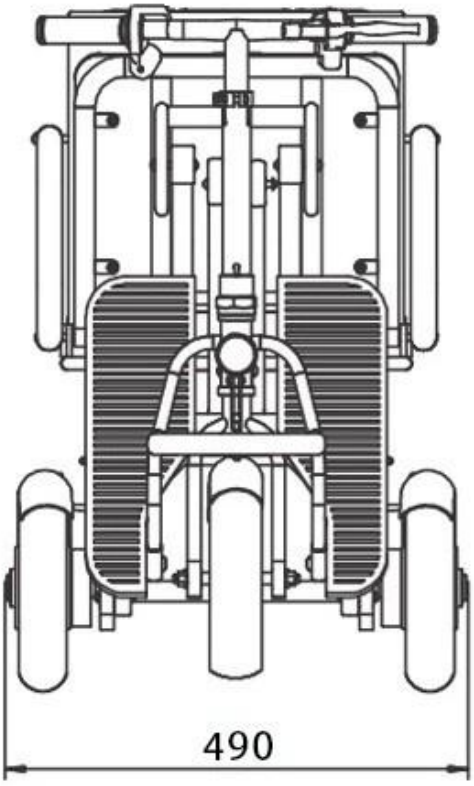

6. Technische Daten

Abmessungen (mm)				
	Länge	Breite	Höhe	
auseinander	970	490	860	
zusammen	420	490	860	
		Reifen		
Gewicht	Zuladung		vorne	hinten
25,5	bis 120 kg		8 Zoll PU	9,5 Zoll Luft
Elektrik				
Motor		Lithium Batterie		
Volt	Watt	Kapazität	Volt	
24V	250W	12Ah	24V	
Ladegerät			Steuerung	
Volt	Power	Ladestrom	Volt	Current output
29,4V	220V50HZ	42V-2.0A	24V	28A
Spezifikationen				
Höchst-geschwindigkeit	6 km/h	Rückfahrge-schwindigkeit	4 km/h	
Reichweite	15 km	Bremsweg	1000 mm	

Bemessungsgrundlage:
Die angegebenen Werte sind in Millimeter (mm), Kilometer die Stunde (km/h), Batterieleistung in Amperestunden (Ah), Steigungen in Prozent (%) und Gewichte in Kilogramm (kg), Umgebungstemperatur in Grad (+/- ° C), Motorleistung in Kilowatt (kw). Wenn wir also eine theoretische Fahrleistung in Kilometern (km) angeben, ist das ein Richtwert. Im Sommer bei + 20° C beispielsweise erreicht eine leichte Person, die auf vorgeschriebenen Luftdruck, auf gleichbleibende Geschwindigkeit achtet, eine größere Reichweite als derjenige, der 120 kg zugelassene Zuladung mitbringt, der bei voller Beleuchtung gegen den Wind und dazu noch bergauf fährt. Die Reichweite ist also bei optimalen Bedingungen gemessen worden.

Nachdruck, auch auszugsweise, verboten, urheberrechtlich geschützt!
Technische Änderungen vorbehalten!

7. Inspektion und Wartung vor dem Fahren

Um sicherzustellen, dass dieses Fahrzeug Ihrem Leben Bequemlichkeit verleiht, prüfen und warten Sie das Produkt gemäß den folgenden Anforderungen, bevor Sie es verwenden.

1. Prüfen Sie, ob die Batterie voll ist und stellen Sie sicher, dass alle Kabel ordnungsgemäß angeschlossen sind.
2. Prüfen Sie, ob das Bremssystem wirksam ist.
3. Der Lenker und jedes bewegliche Teil (insbesondere die Schrauben) sollten auf Befestigung geprüft werden.
4. Lassen Sie einmal jährlich durch Ihren Fachbetrieb eine kostenpflichtige Inspektion durch führen.

8. Batterieanweisung

Unsachgemäßer Gebrauch verkürzt die Lebensdauer der Batterie und kann zum Erhitzen der Batterie, zu Feuer oder sogar zu Explosionen führen. Bitte lesen Sie die folgenden Hinweise sorgfältig durch:

★ Zerlegen Sie den Akku nicht. Im Akkupack befinden sich Schutzfunktionsteile. Durch die Demontage werden diese Teile beschädigt.

★ Es ist strengstens verboten, die positiven und negativen Pole der Batterie kurzzuschließen. Sobald ein Kurzschluss festgestellt wird, führt dies zu Batteriewärme, Feuer und anderen Gefahren.

★ Verbrennen oder erhitzen Sie den Akku nicht. Das Erhitzen oder Verbrennen der Batterie schmilzt die Isolierung, wodurch die Batterie Feuer, Explosionen und andere Gefahren verursachen kann.

★ Tauchen Sie den Akku nicht in Wasser oder in eine feuchte Umgebung. Das Wasser im Akkupack kann leicht zu einem Kurzschluss im Akkupack führen.

★ Sie müssen den Akku mit einem dem Akku entsprechenden Ladegerät aufladen. Andernfalls treten anormale chemische Reaktionen im Akku auf, die dazu führen, dass sich der Akku aufheizt, verbrennt und andere Gefahren entstehen.

★ Es ist streng verboten, den Akku mit einem Hammer oder anderen harten Gegenständen zu schlagen. Wenn der Akku beschädigt ist, kann dies einen Kurzschluss verursachen und Feuer und andere Gefahren verursachen.

★ Wenn der Akku beschädigt ist oder ausläuft und das auslaufende Material achtlos in die Augen gelangt, reiben Sie es nicht mit den Händen, sondern waschen Sie es sofort mit klarem Wasser aus und gehen Sie so schnell wie möglich zum Arzt.

8. Batterieanweisung

★ Mischen Sie keine Lithium-Ionen-Batterien unterschiedlicher Hersteller oder mit unterschiedlicher Kapazität. In diesem Fall kann es beim Laden und Entladen zu Hitze, Feuer und anderen Gefahren kommen.

★ Nach dem Gebrauch muss der Akku rechtzeitig (innerhalb von 3 Tagen) vollständig aufgeladen sein. Wenn der Akku längere Zeit nicht verwendet wird, muss er alle 4 Wochen vollständig aufgeladen werden. Andernfalls kann der Akku leicht beschädigt werden oder tiefentladen.

★ Überschreiten Sie nicht die Ladezeit des Akkus (in der Regel innerhalb von 10 Stunden), um die Gefahr einer Überhitzung zu vermeiden. Wenn der Ladevorgang des Akkus die angegebene Zeit überschreitet und der Akku nicht vollständig aufgeladen ist, beenden Sie den Ladevorgang.

★ Legen Sie die Batterie nicht an einen Ort, an dem ihn ein Kind berühren kann, um Gefahren zu vermeiden.

★ Bewahren Sie den Akku nicht in der Mikrowelle oder unter Hochdruck auf, um Gefahren zu vermeiden.

★ Gern entsorgen wir Ihren Akku kostenlos, wenn Sie ihn uns zukommen lassen.

Bei täglicher Verwendung Ihres Elektromobils laden Sie die Batterien gleich nach Beendigung des Tagesbetriebes nach. Ihr Elektromobil ist damit am nächsten Tag sofort wieder einsatzbereit.

Bei seltener Verwendung Ihres Elektromobils (einmal pro Woche oder seltener), laden Sie die Batterien mindestens einmal pro Woche nach.

Vermeiden Sie eine Tiefentladung der Batterien.

Brechen Sie einen Ladevorgang möglichst nicht ab.

8. Batterieanweisung

Der Akku befindet sich unter dem Sitz.

Um ihn zu entnehmen, müssen Sie den Zündschlüssel auf „lock" stellen. Dann können Sie ihn einfach am Griff heraus ziehen.

Zum Laden stecken Sie den Stecker des Ladegerätes in die Ladebuchse am Akku und den Netzstecker in die Wandsteckdose. Wenn der Akku voll geladen ist, zeigt das Ladegerät grün an.

Er verfügt über ein Zündschloss und eine Ladebuchse.

9. Aufmerksamkeit für sicheres Fahren

Um sicherzustellen, dass Sie dieses Fahrzeug sicher verwenden können, beachten Sie bitte die folgenden Anforderungen für den ordnungsgemäßen Betrieb:

★ Bevor Sie zum ersten Mal fahren, machen Sie unbedingt Fahrübungen im Freien. Fahren Sie nur im Straßenverkehr (auf dem Geh- oder Radweg), wenn Sie Beschleunigung, Verzögerung, Bremsen, Hupen und andere Leistungen perfekt beherrschen.

★ Befolgen Sie die Verkehrsregeln und halten Sie eine moderate Geschwindigkeit. Fahren mit Höchstgeschwindigkeit erhöht nicht nur den Stromverbrauch erheblich und verringert die Reichweite, sondern verringert auch die Sicherheit.

★ Wenn Sie in einem überfüllten Innenraum fahren, z. B. in einem Supermarkt, müssen Sie eine geringe Geschwindigkeit einhalten. Beim Drehen darf die Geschwindigkeit 2 km/h nicht überschreiten.

★ Es sollte nicht an verregneten Tagen verwendet werden.

★ Ziehen Sie den Zündschlüssel ab, wenn Sie nicht fahren, um eine Bedienung durch fremde Personen und Kinder auszuschließen.

★ Elektromagnetische Felder: Warnung! Mobiltelefon, GPS Navigationssysteme, Hochspannungsleitungen und Sendeanlagen, oder auch einfache Funktachometer von Fahrrädern, können sich negativ auf die Elektronik Ihres Elektromobiles auswirken. Und umgekehrt! Auch Ihr Mobil erzeugt elektromagnetische Störfelder, wie jeder Elektromotor auch. Dieses kann sich auf Herzschrittmacher und mobiles Telefonieren negativ auswirken.

★ Alkohol, Medikamente oder sonstige Einflüsse, die Ihre Fahrsicherheit beeinträchtigen, sind auch bei einem Elektromobil verboten. Ein E-Mobil ist ein Fahrzeug und Sie unterliegen der Straßenverkehrsordnung genauso, wie jeder andere Verkehrsteilnehmer.

10. Übergabeinspektion

Der Verkäufer muss Sie beraten, einweisen, etc., mit diesem Übergabeprotokoll bestätigen Sie Folgendes:
1. Das Fahrzeug ist sauber, unbeschädigt, optisch guter Eindruck.
2. Die Batterien sind voll geladen, Ladegerät und Laden wurde erklärt.
3. Alle Anbauteile sind montiert, Sitz, Korb, etc.
4. Ihr Verkäufer prüfte bei voller Fahrt die Bremsen, Motorbremse und Handbremse.
5. Alle Zubehörteile sind laut Lieferschein auch vorhanden.
6. Der Verkäufer sichert zu, alle Schraubverbindungen auf festen Sitz geprüft zu haben.
7. Probefahrt, einschließlich Funktionstest zur Überprüfung der Betriebs- und Verkehrssicherheit (Räder fest, Sitz arretiert, Licht, Hupe, etc. alles funktioniert).
8. Einweisung des Verkäufers in den Gebrauch Ihres Gerätes, **laut dieser Bedienungsanleitung.**
9. Auf der Verkaufsmeldung bestätigen Sie als Käufer, Punkt 1 bis 8 wurde mit Ihnen besprochen, bekamen Sie erklärt, haben Sie selbst getestet und ausprobiert.

Übergabeinspektion
Stempel und Unterschrift des von Sondermeier autorisierten Händlers
Datum

24 Monate
Stempel und Unterschrift des von Sondermeier autorisierten Händlers
Datum

12 Monate
Stempel und Unterschrift des von Sondermeier autorisierten Händlers
Datum

36 Monate
Stempel und Unterschrift des von Sondermeier autorisierten Händlers
Datum

Weitere jährliche Inspektionen sind im Interesse Ihrer Sicherheit, der Erhaltung des Gebrauchswertes, eigenverantwortlich vom Käufer vorzunehmen. Sie müssen mit Ihrem Verkäufer Kontakt aufnehmen, einen Termin vereinbaren und die Inspektion selbst bezahlen.
Auf den anderen 3 Feldern (12/24/36 Monate) wird der Nachweis geführt, dass die von uns empfohlenen Inspektionen durchgeführt wurden.
Zuständig für die Ausführung dieser Inspektionsarbeiten ist nur Ihr autorisierter Vertragshändler, der den Nachweis im Feld 1 – 3 abstempelt und auch unterschreibt.
Sollte der Nachweis verloren gehen, erstellen wir keinen Ersatz. (Sollte die Bedienungsanleitung verloren gehen, senden wir Ihnen sofort gegen Gebühr eine neue zu.)
Wenn Sie das Elektromobil verkaufen, bitte unbedingt diese Bedienungsanleitung mitgeben. Alles was Sie aus ihr gelernt haben, muss auch der neue Besitzer wissen, damit auch ihm nichts passiert.

Konformitätserklärung

Der Hersteller oder sein bevollmächtigter Vertreter:

Sondermeier Elektrofahrzeuge GmbH

Adresse:

Bahnhofstraße 101 – 107 ▪ 45770 Marl ▪ Deutschland

erklärt hiermit, dass

das Elektromobil Scotty

hergestellt ist, in völliger Konformität mit nachstehenden europäischen Richtlinien – inklusive der letzten Änderungen – und mit den nationalen Gesetzen, welche diese Richtlinien ausgestalten:

Machinery Directive: 2006/42/EC
Electromagnetic Compatibility Directive: 2014/30/EU
Low Voltage Directive 2014/35/EU

Datum: 20.10.2020 **Ort: Marl (Deutschland)**

Unterschrift: S. Sondermeier

Name: Sabrina Sondermeier

Sondermeier Elektrofahrzeuge GmbH

Stempel des Sondermeier Händlers

Verkaufsmeldung

Kundennummer

Bitte die Verkaufsmeldung sofort nach Übergabe des Fahrzeuges an den Kunden vollständig ausgefüllt an die Sondermeier Elektrofahrzeuge GmbH zurücksenden.

Sondermeier
Elektrofahrzeuge
GmbH

Modell-Bezeichnung	Fahrzeug-Identifizierungsnummer	Datum der Übergabe
Scotty		

Telefon	Name	Unterschrift Käufer
	Straße	
PLZ	Wohnort	

Gemäß § 34 des Bundesdatenschutz-Gesetzes machen wir darauf aufmerksam, dass die auf der Verkaufsmeldung gemachten Angaben zum Zwecke der Kundenbetreuung gespeichert werden.

Original bleibt beim Kunden

Sondermeier Elektrofahrzeuge GmbH

Stempel des Sondermeier Händlers

Verkaufsmeldung

Kundennummer

Bitte die Verkaufsmeldung sofort nach Übergabe des Fahrzeuges an den Kunden vollständig ausgefüllt an die Sondermeier Elektrofahrzeuge GmbH zurücksenden.

Sondermeier
Elektrofahrzeuge
GmbH

Modell-Bezeichnung	Fahrzeug-Identifizierungsnummer	Datum der Übergabe
Scotty		

Telefon	Name	Unterschrift Käufer
	Straße	
PLZ	Wohnort	

Gemäß § 34 des Bundesdatenschutz-Gesetzes machen wir darauf aufmerksam, dass die auf der Verkaufsmeldung gemachten Angaben zum Zwecke der Kundenbetreuung gespeichert werden.

Durchschrift, einzusenden an Sondermeier

Bahnhofstr. 101 – 107 • 45770 Marl

info@lecson.de

www.lecson.de